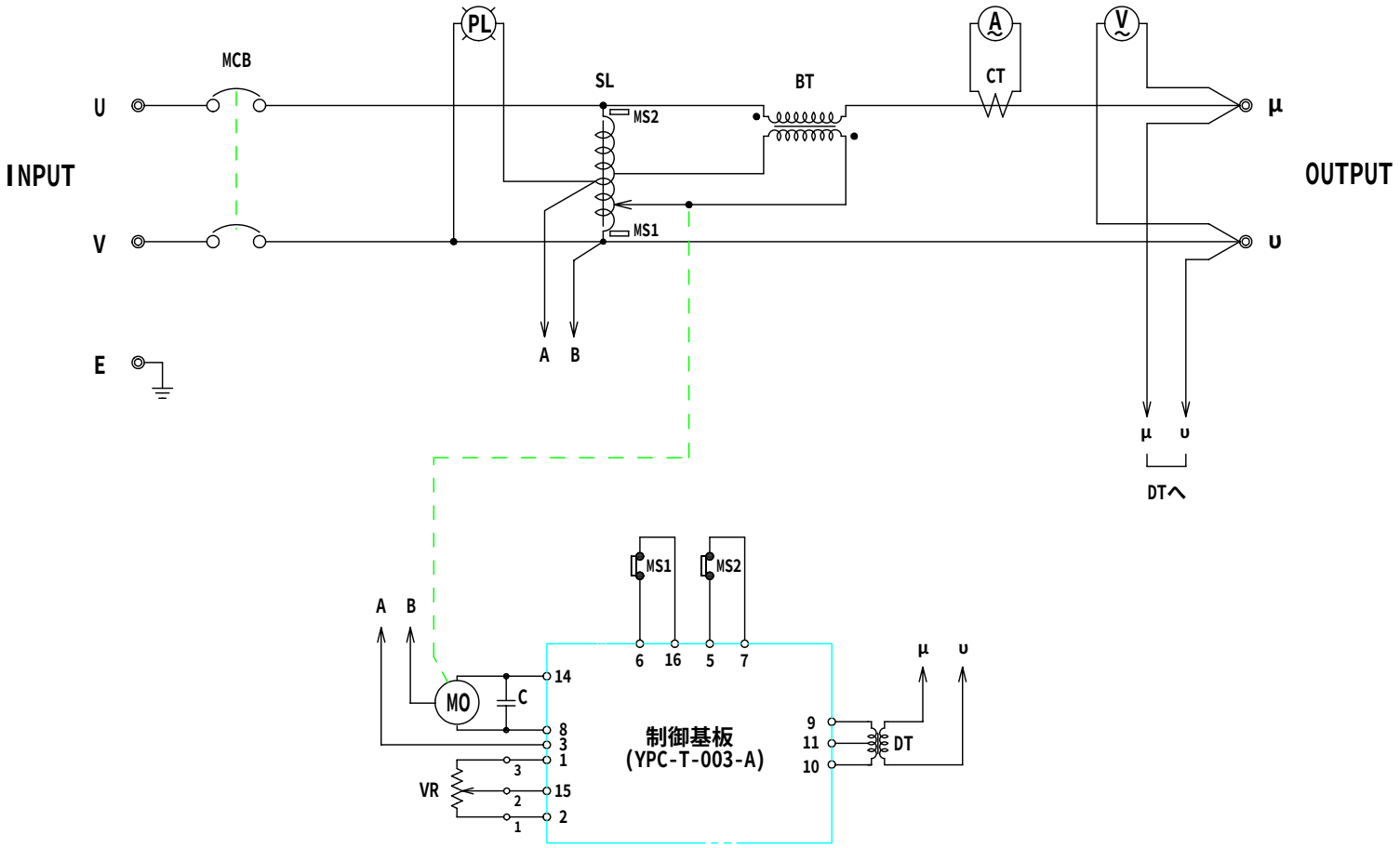

承認APPROVE	検図CHECKED	設計DRAWN	第三角法 3RD ANGLE PROJECTION	図面名称 TITLE
湯浅 T.yuasa '00.04.12	湯浅 T.yuasa '00.04.12	宮口 T.Miyaguchi '00.04.12	尺度SCALE / 単位UNITS m/m	(S)NTAD-K,-KH 結線図
			山菱電機株式会社 Yamabishi Electric Co., Ltd	図面番号 DWG.NO. M－B3056

設 検 ト ス 抵 資 組 機 CAM Cu 板