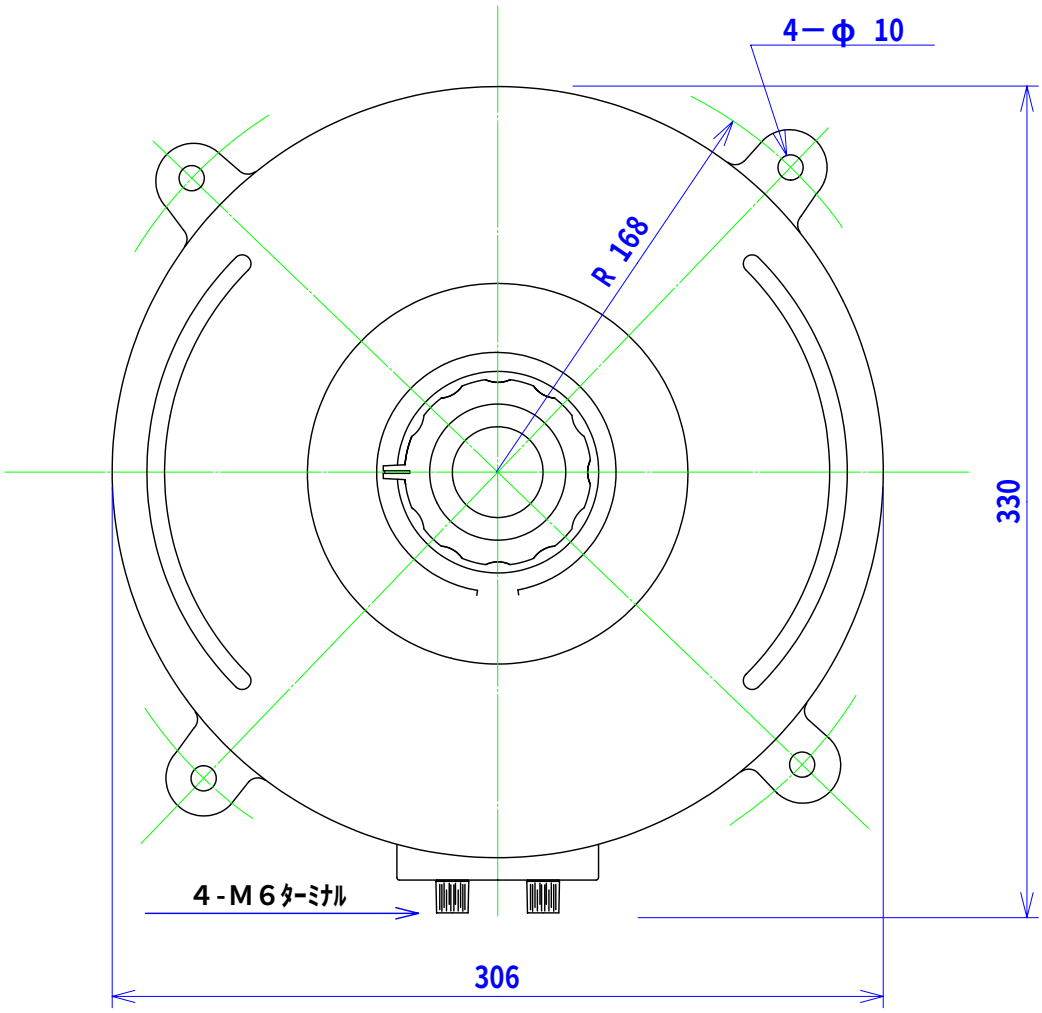

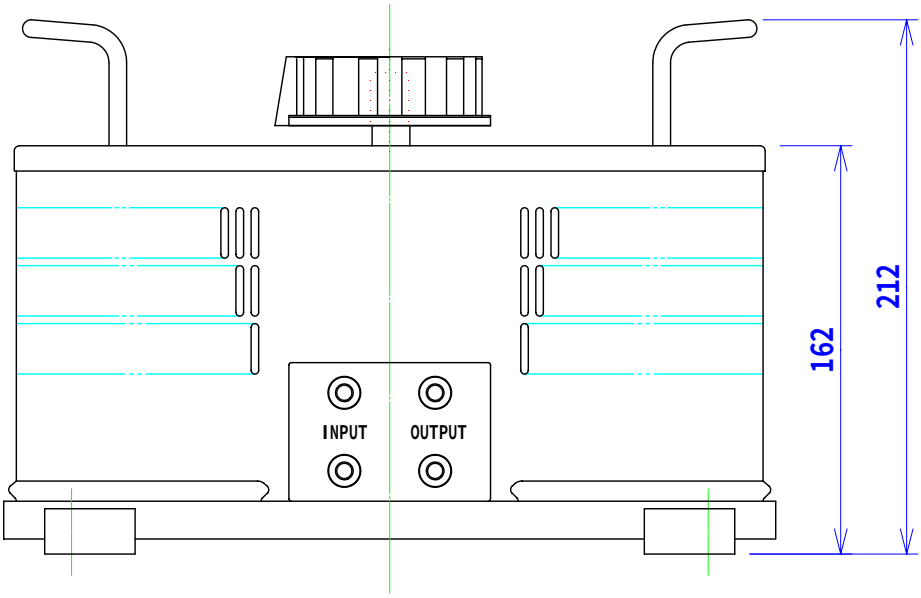

殿

承認APPROVE	検図CHECKED	設計DRAWN	第三角法 3RD ANGLE POJECTION				図面名称 TITLE S-260-15 外形図
	湯浅 T.Yuasa '08.02.29	金谷 S.Kanagai '08.02.29	尺度SCALE	／	単位UNITS	m/m	図面番号 DWG.NO. S-16358
			山菱電機株式会社 Yamabishi Electoric Co., Ltd				

設	
検	
ト	
ス	
組	
資	
組	
機	
CAM	
Cu	
板	