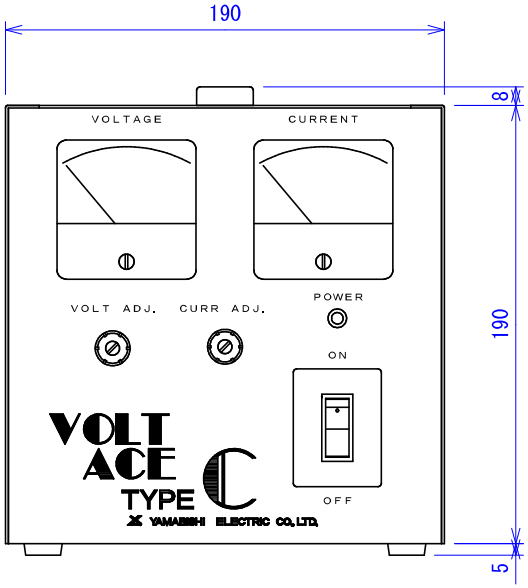

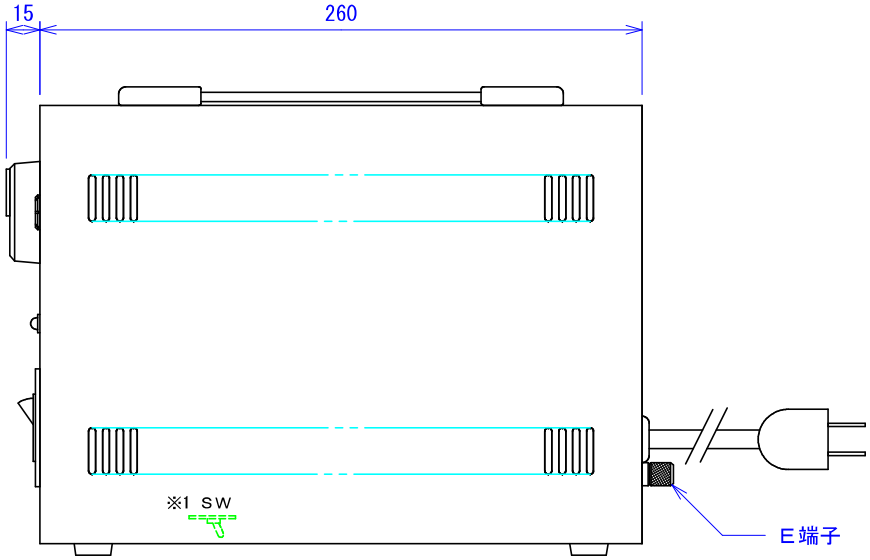

※1　出力電圧切換えスイッチ

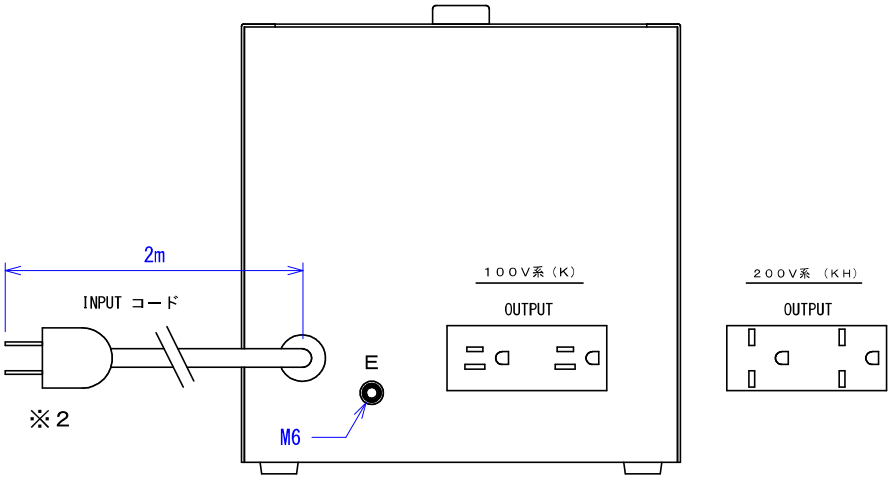

※2　入力プラグの形状は、コンセント側と同じになります。

承認APPROVE	検図CHECKED	設計DRAWN	第三角法 3RD ANGLE PROJECTION		図面名称 TITLE	OUTLINE VIEW	
湯浅 T.yuasaa '00.05.08	湯浅 T.yuasaa '00.05.08	宮口 T.miyaguchi '00.05.08	尺度SCALE /	単位UNITS m/m	ＡＣＥ－１Ｋ，－１ＫＨ（Ｃ）　外形図		
			山菱電機株式会社 Yamabishi Electric Co., Ltd		図面番号 DWG.NO. S-D5783		

設 検 ト ス 抵 資 組 機 CAM Cu 板