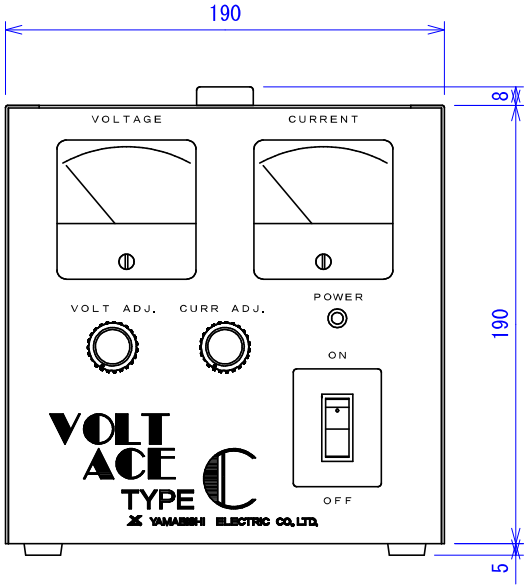

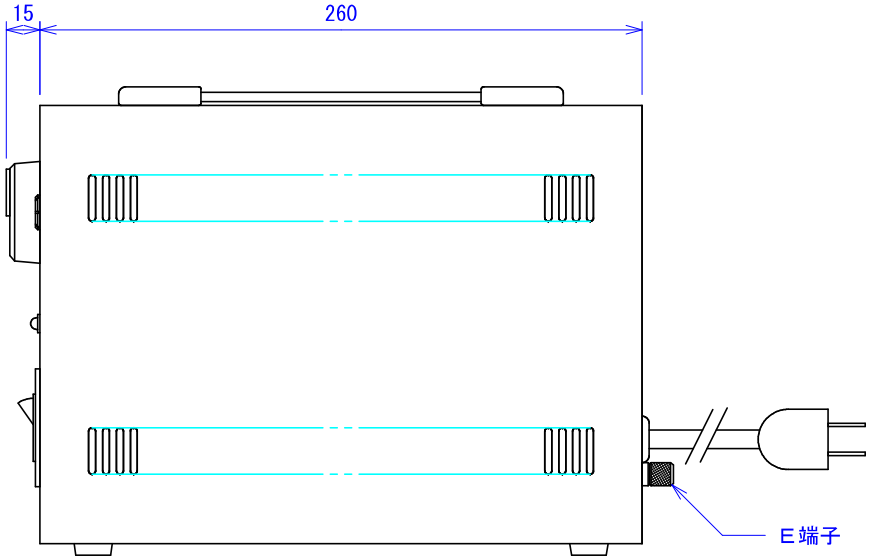

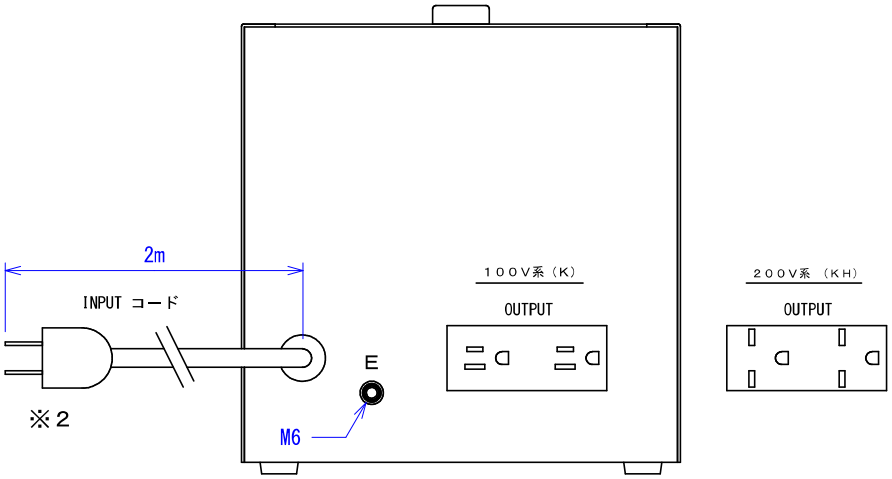

※2 入力プラグの形状は、コンセント側と同じになります。

承認APPROVE	検図CHECKED	設計DRAWN	第三角法 3RD ANGLE PROJECTION	図面名称 TITLE OUTLINE VIEW
湯浅 T.yuasaa '00.05.08	湯浅 T.yuasaa '00.05.08	宮口 T.miyaguchi '00.05.08	尺度SCALE / 単位UNITS m/m	ACE−1R,−1RH（C） 外形図
			山菱電機株式会社 Yamabishi Electric Co., Ltd	図面番号 DWG.NO. S-D5784

設 検 ト ス 抵 資 組 機 CAM Cu 板