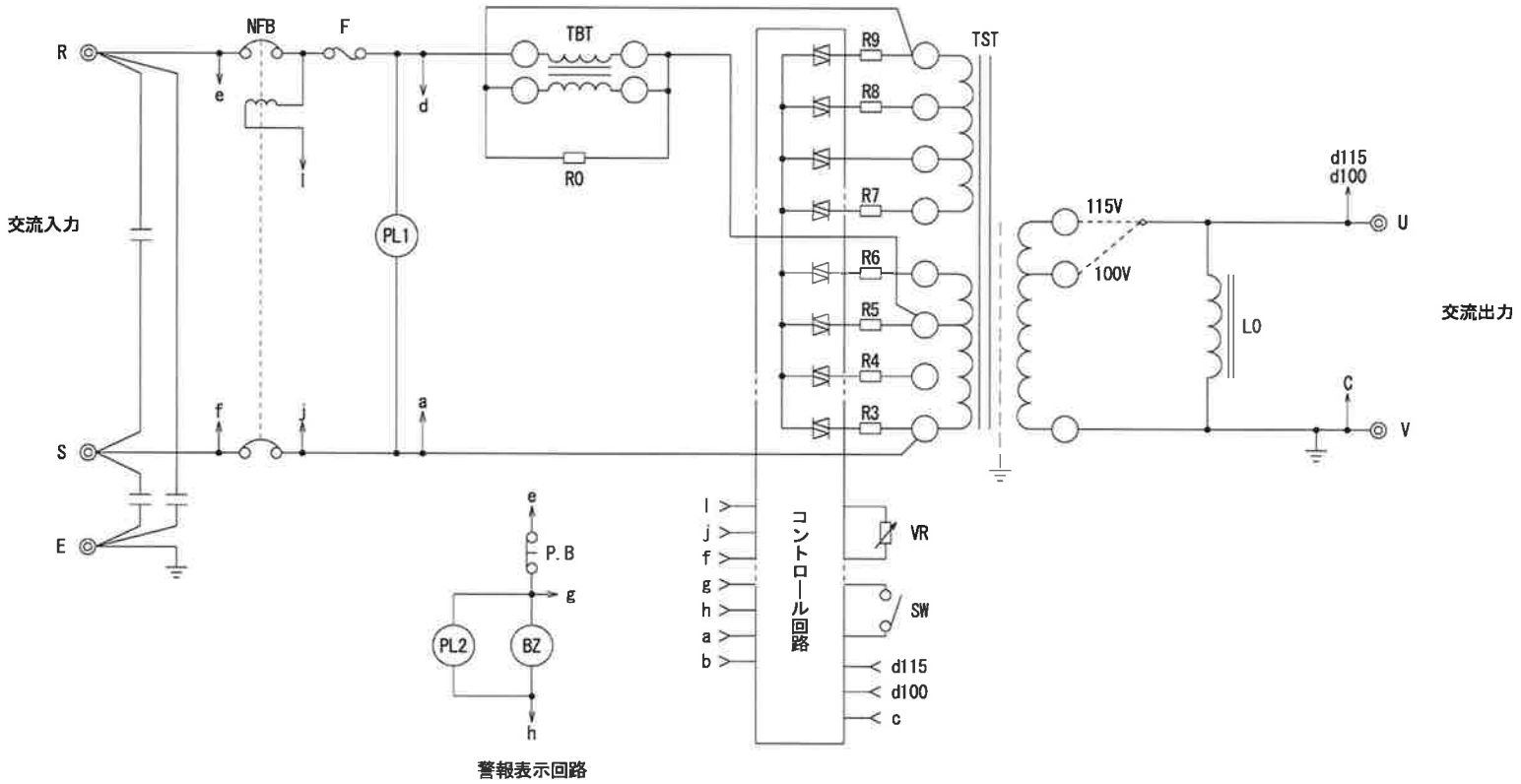

承認APPROVE	検図CHECKED	設計 DRAWN
岡山	幸田	篠原

第三角法 3RD ANGLE PROJECTION

尺度SCALE / 単位UNITS m/m

山菱電機株式会社
Yamabishi Electric Co., Ltd.

図面名称TITLE
TAC−1EYH 結線図

図面番号DWG. NO.
M−T15248−2

設 機 板金 組 前 資 名 銅 ト ス 抵 印