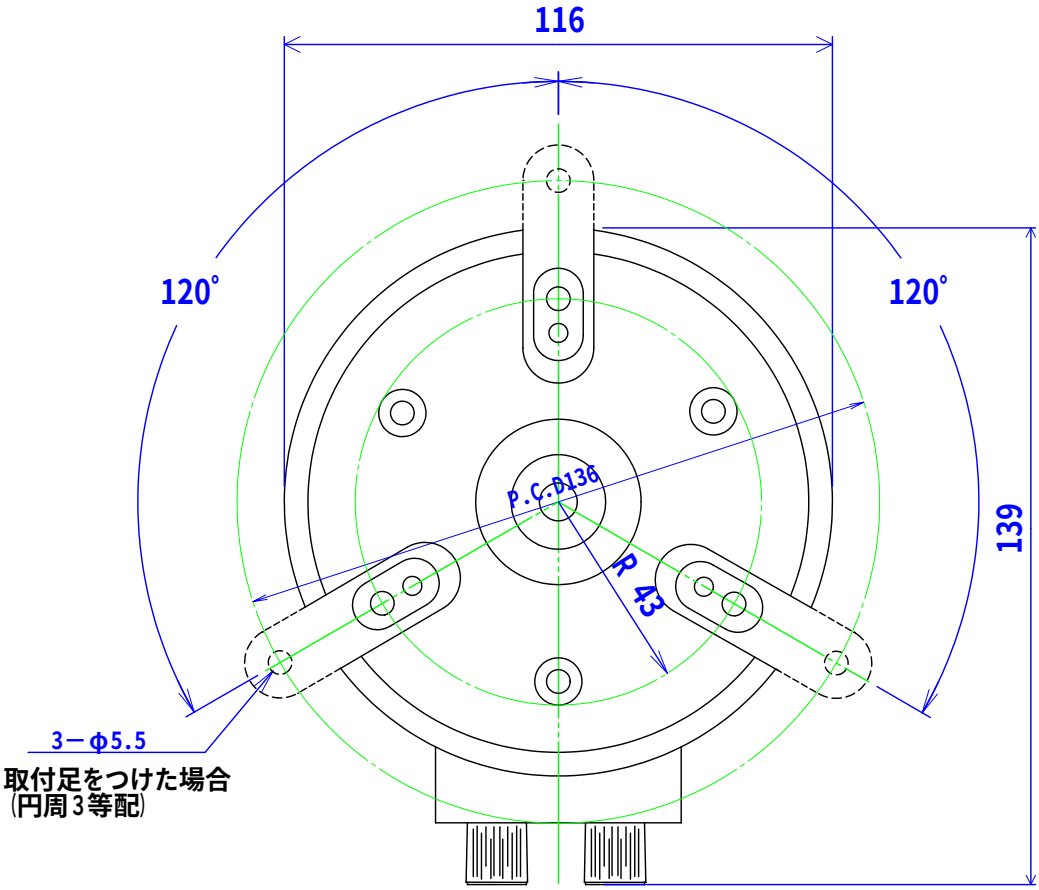

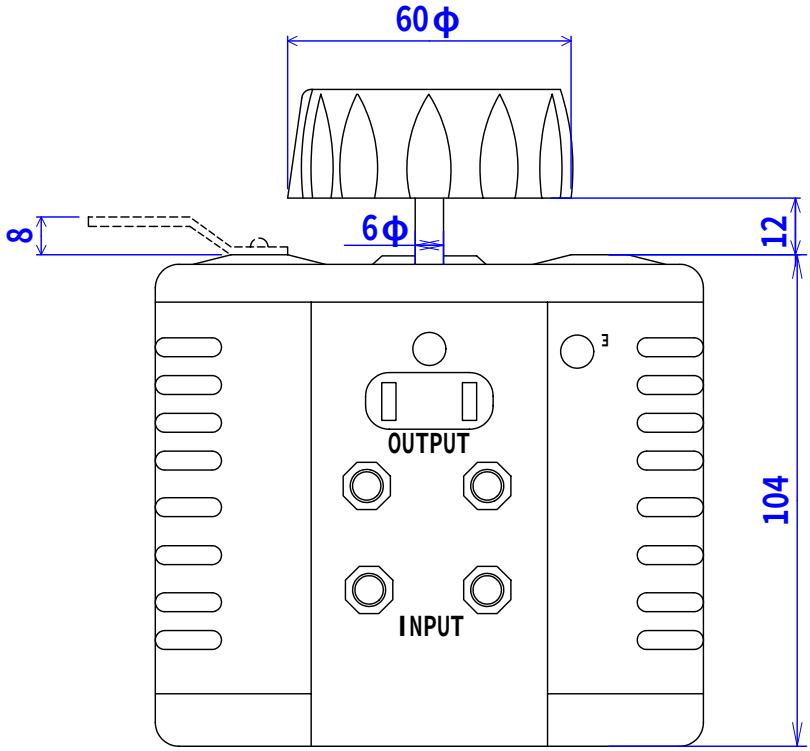

200V(V-260-□)系には、出力コンセントは付きません。

承認APPROVE	検図CHECKED	設計DRAWN	第三角法 3RD ANGLE POJECTION				図面名称 TITLE
	湯浅 T.Yuasa '04.04.26	井上 T.Inoue '04.04.26	尺度SCALE	／	単位UNITS	m/m	V型スライダー(取付) 外形図
			山菱電機株式会社 Yamabishi Electoric Co., Ltd				図面番号 DWG.NO. S-16306

殿

設 検 ト ス 組 資 組 機 CAM Cu 板